file stoompomp 07
get : J. Coolegem L.o.Z.

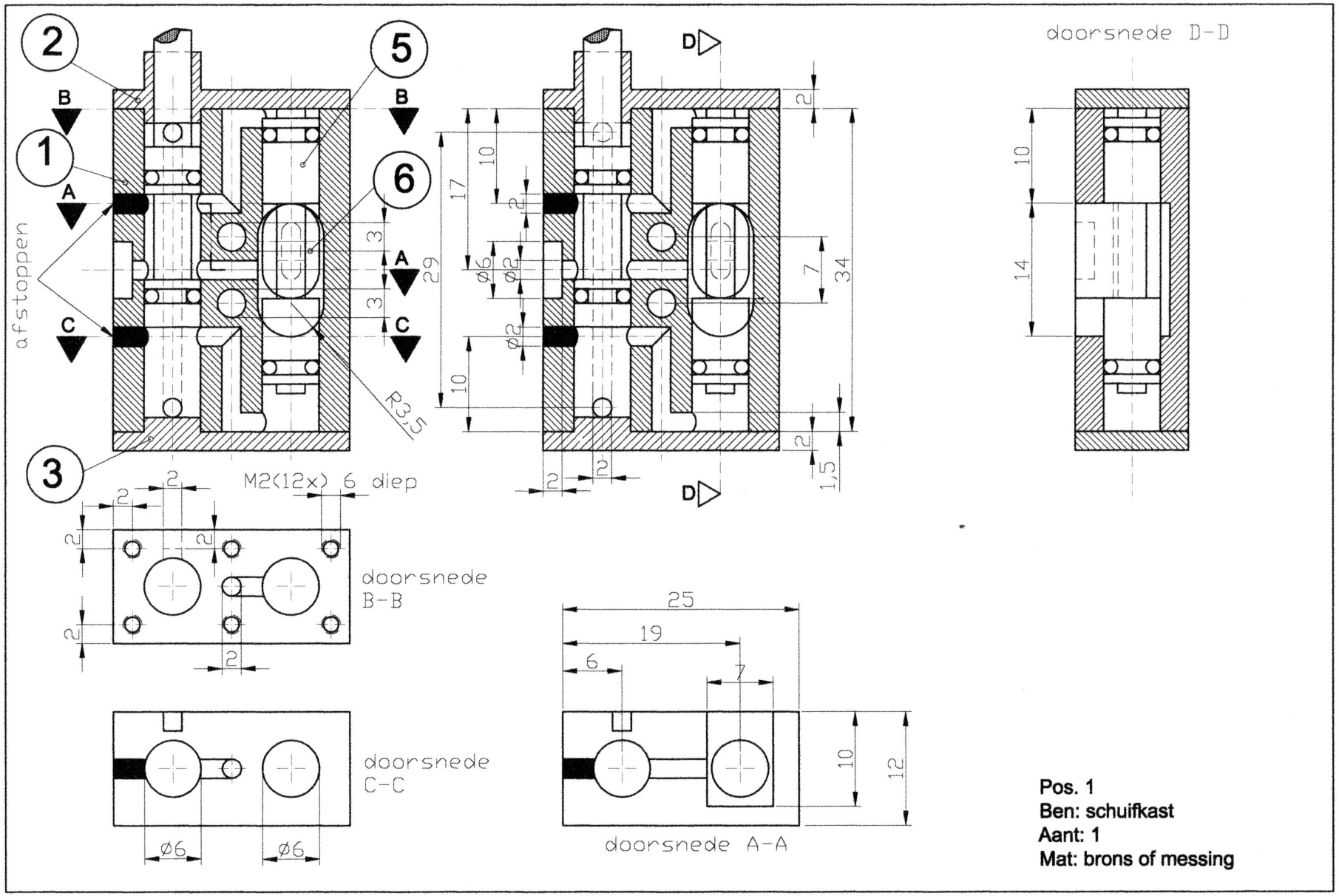

Pos. 1
Ben: schuifkast
Aant: 1
Mat: brons of messing

file stoompomp 08
get : J. Coolegem L.o.Z.

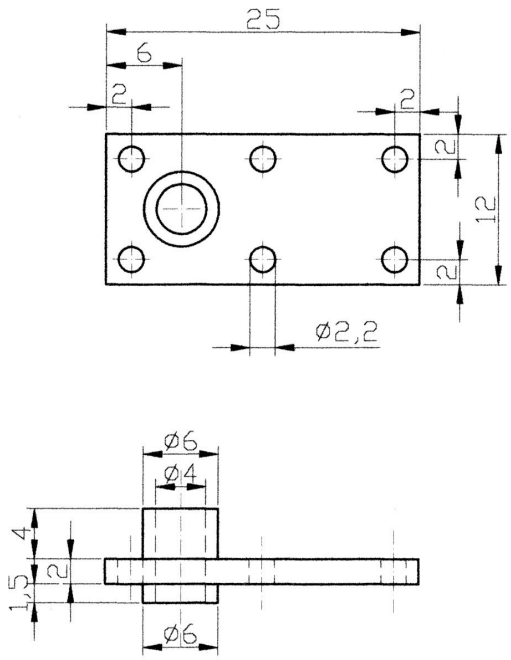

Pos: 2
Ben: deksel
Mat: Messing
Aant: 1

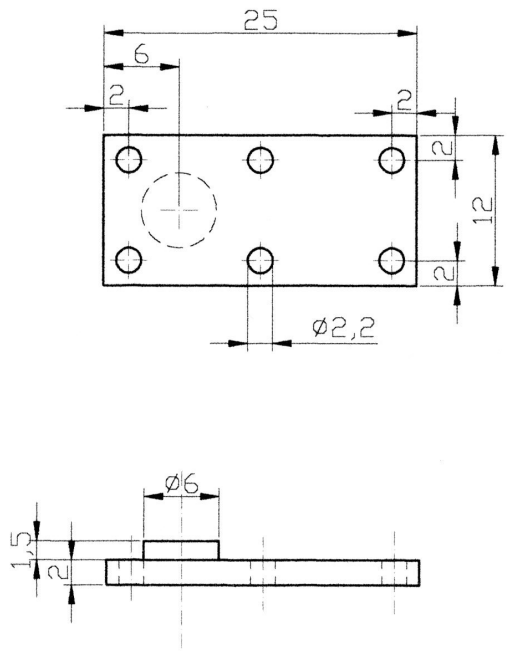

Pos: 3
Ben: Deksel
Mat: Messing
Aant: 1

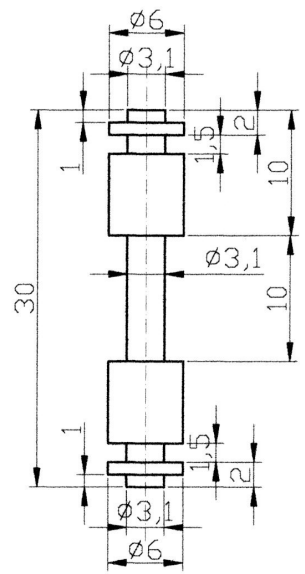

Pos: 5
Ben: stuurschuif
Mat: RVS
Aant: 1